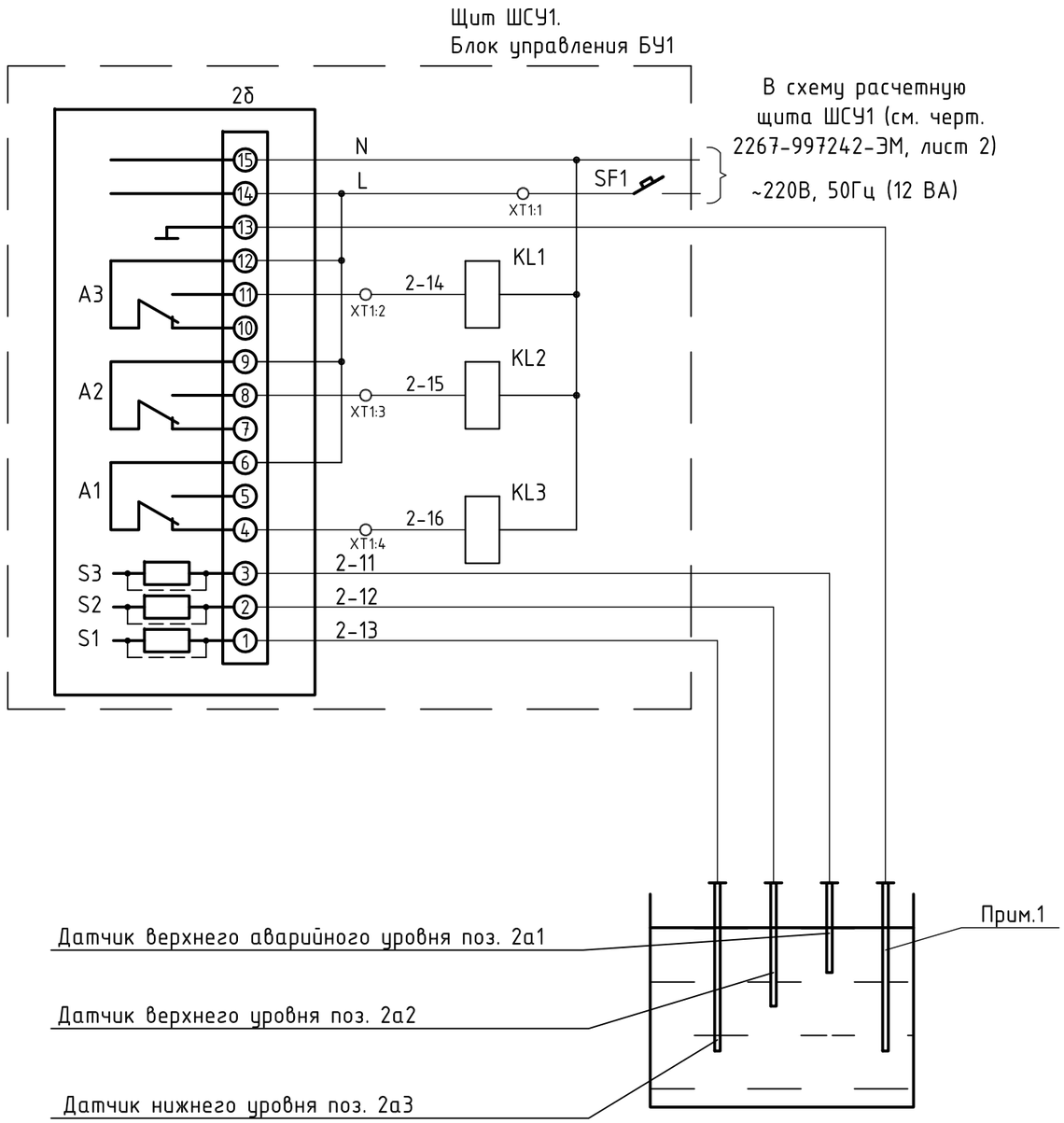


| Поз. обозначение | Наименование | Кол. | Примечание |
|---|---|---|---|
| | По месту | | |
| 2а1...2а3 | Датчик | 3 | Комплект РОС 301 |
| | Щит ШСУ1. Блок управления БУ1 (см. к-кт марки "ЭМ") | | |
| 2б | Преобразователь передающий | 1 | Комплект РОС 301 |
| KL1...KL3 | Реле универсальное Finder 55.34.8.230.0.0.0.0 с розеткой типа 94.04, DIN-рейка (~220В, 4перек. (P=1,5Вт)) | 3 | |
| SF1 | Автоматический выключатель однополюсный ВА24-29С141900 Iр=6,3А | 1 | |

В схему управления насосом
поз. Дн1
(см. лист 4)

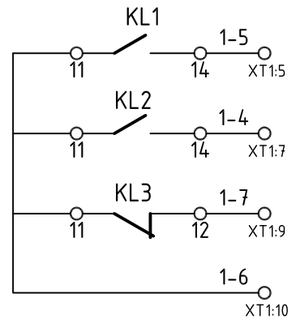


В схему управления насосом
поз. Дн2
(см. лист 4)

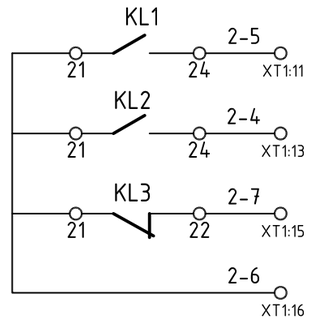


1. Для резервуара с неметаллическими стенками применять дополнительный электрод (датчик)

| Изм. | Колуч. | Лист | №док. | Подпись | Дата |
|---|---|---|---|---|---|
| Разраб. | | Кадрова | | | 2014 |
| Проверил | | Квакин | | | |
| Нач.группы | | Квакин | | | |
| Н. контр. | | Демина | | | |
| Нач. отд. | | Зонов | | | |

2267-997238-АГС

Реконструкция хвостохранилища "Среднее". Этап 1.
Наращивание плотины от отм. 665,0 м до отм. 670,0 м.
ОАО "ППГХО"

| Дренаж и дренажная насосная станция | Стадия | Лист | Листов |
|---|---|---|---|
| | Р | 3 | |
| Датчик-реле уровня РОС-301. Схема электрическая принципиальная подключения | ОАО "ВНИПИпромтехнологии" | | |

Формат А3

Взам. инв.№

Подпись и дата

Инв. № подл. 997238